CFS-SP WB
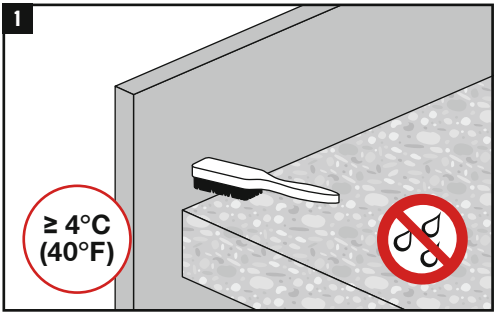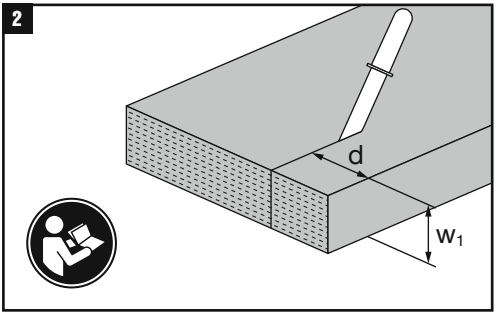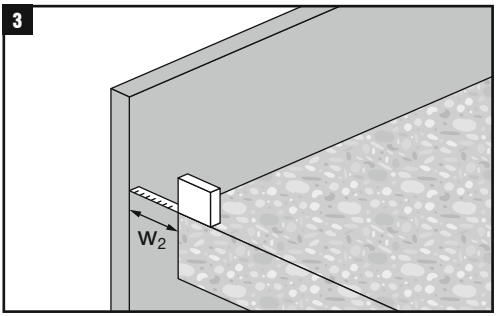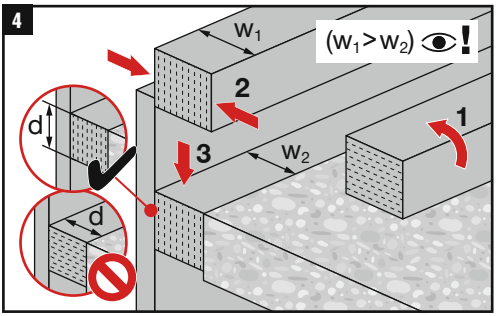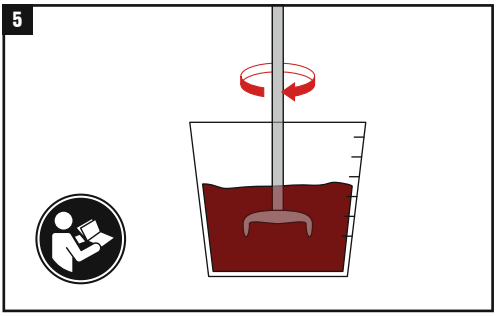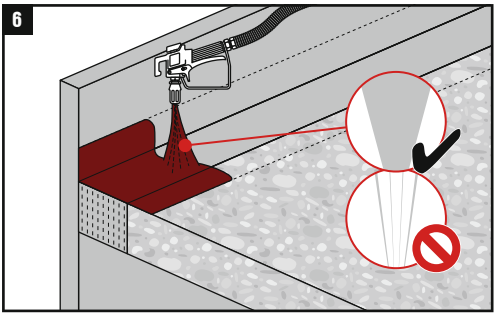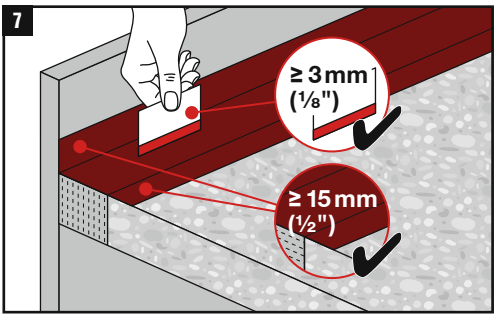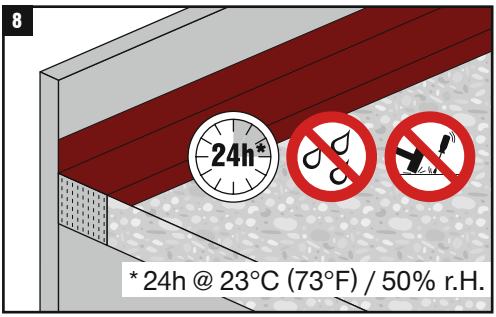
2085306-10.2022