SpecSeal® WWG

Empaquetadura para muros de ventanas SpecSeal®

La empaquetadura para muros de ventanas es una empaquetadura de goma delgada e intumescente que se utiliza para bloquear el paso del fuego y los gases calientes en aplicaciones de muros para ventanas. La empaquetadura tiene una malla de fibra de vidrio incorporada dentro de la matriz de goma y está cubierta por ambos lados con una película de polietileno para soportar los rigores normales del lugar de trabajo y la exposición habitual a los elementos.

La empaquetadura para muro para ventana se asegura al borde de la losa o directamente al alféizar del muro para ventana para cubrir la separación entre el piso con clasificación contra incendios y la cubierta de la losa. Cuando se expone a temperaturas que superan los 177°C (350°F) durante un incendio, la empaquetadura comienza a expandirse (hinchar) rápidamente para formar un residuo carbonoso denso y altamente aislante.

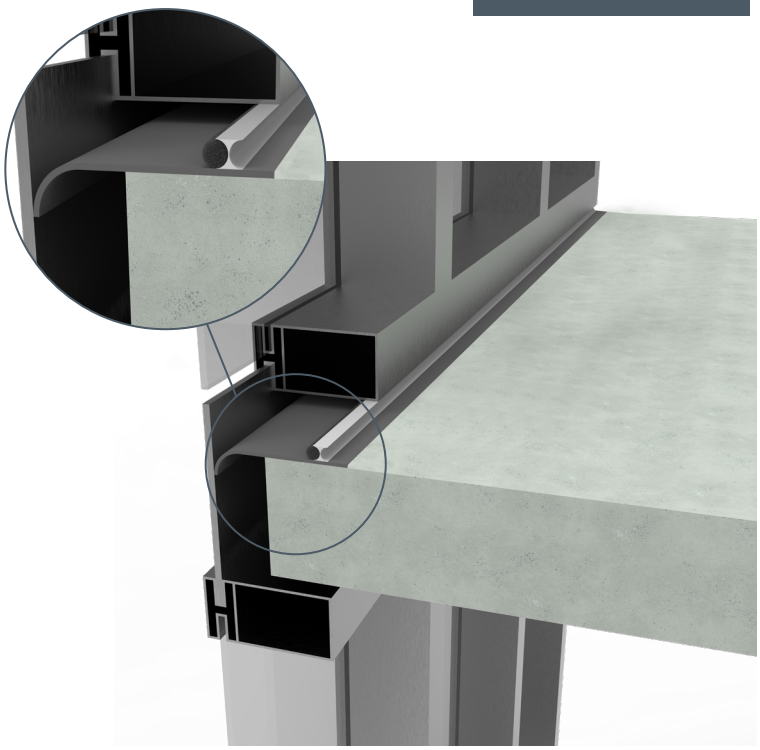

Aplicaciones

En la construcción de muros para ventanas, el vacío entre la losa de concreto y la cubierta de la losa proporciona una ruta directa para el calor y las llamas para comprometer el alféizar del panel visual en la parte superior del piso. La empaquetadura para muros para ventanas se activa cuando se calienta para sellar el área vacía y bloquear la propagación de las llamas y los gases calientes. La empaquetadura para muros para ventanas cumple con los rigurosos criterios de la norma ASTM E2307 para una clasificación contra incendios de hasta 2 horas y está en la lista de Intertek.

Limitaciones

La empaquetadura para muros para ventanas esta prevista exclusivamente con propósitos de resistencia a incendios y no controla el flujo de agua o aire. Sin embargo, se permite el uso de los selladores habituales de silicona con fines de aplicar sellos para el aire o el clima en conjunto con los sistemas probados y detallados, si fuera necesario.

Selección del sistema

Para encontrar un sistema cortafuego o crear una presentación, visite https://systems.stifirestop.com/ para usar la Búsqueda de sistemas y generador de presentaciones. También puede visitar Intertek SpecDIRECT™ para consultar todas las homologaciones. (Sistemas cortafuego).

PROPIEDADES FÍSICAS	
Color	Gris
Encapsulación	Película de polietileno
Dimensiones	203 mm (8") x 9.1 m (360")
Grosor	3,175 mm (1/8")
Relación de expansión	11 a 14 veces
Temperatura de expansión	177°C (350°F) a 204°C (400°F)
Sistema de expansión	Una etapa
Densidad	1,2 g/cm cúbico (74,92 lb/pie cúbico)
Cumple con RoHS	Sí
Temperatura en servicio	Menos de 54°C (130°F)
Vida útil	Ilimitada (cuando se almacena correctamente)

Servicio técnico

Specified Technologies Inc. proporciona asistencia técnica de cobro revertido para ayudarlo en la selección de productos y el correcto diseño de instalación. Los diseños de sistemas UL adecuados para fines de presentación o especificaciones están disponibles a pedido. Se proporciona una biblioteca completa de información técnica en el sitio web de la empresa www.stifirestop.com que incluye Hojas de datos de seguridad (SDS).

Empaquetadura para muros de ventanas SpecSeal®

SpecSeal® WWG

Especificaciones

Junta intumescente probada según ASTM E2307 en condiciones de pared de ventana y/o pared de ventana híbrida. La junta intumescente incorporará encapsulante de película de polietileno en ambos lados con una relación de expansión mínima de 11x.

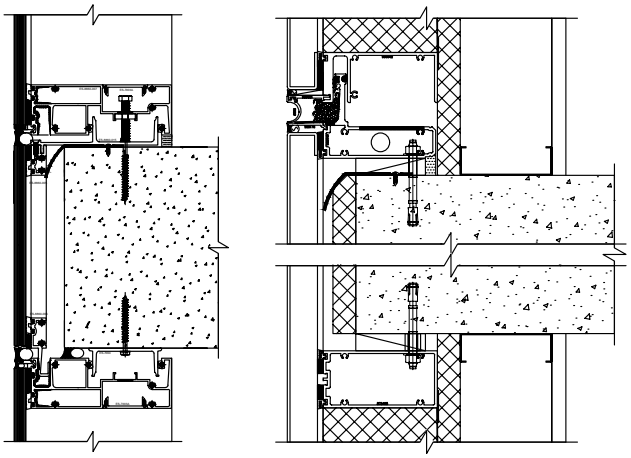

Pruebas y aprobaciones

Probado de acuerdo con la norma ASTM E2307. Para obtener información detallada consulte el Directorio de productos de construcción de Intertek.

Información preventiva

Consulte las hojas de datos de seguridad (SDS) para obtener información adicional sobre la manipulación y desecho seguros de este material.

Disponibilidad

La empaquetadura para muros para ventanas está disponible con los distribuidores autorizados de Specified Technologies Inc. (STI). Para obtener información adicional de compra y técnica o para obtener los nombres y la ubicación del representante o distribuidor más cercano, de este u otros productos de Specified Technology, llame al 1-800-992-1180 o visite www.stifirestop.com.

C US Intertek

Patentes

US11105092B2; US2019383003A1

INFORMACIÓN DE PEDIDO

Número de catálogo	Número UPC	Descripción	(UOM) Cant.	Cant. por caja	Peso (Cada uno)
WWG800	730573052525	Grosor de 203,2 mm (8 pulg.) x 9,1 m (30 pies.) x 3,175 mm (1/8 pulg.)	1	1	5,21 kg (11,49 lb)

AVISO IMPORTANTE: TODAS LAS AFIRMACIONES, INFORMACIÓN TÉCNICA Y RECOMENDACIONES QUE CONTIENE ESTE DOCUMENTO SE BASAN EN PRUEBAS QUE SE CONSIDERAN CONFIABLES, PERO NO SE GARANTIZA LA EXACTITUD NI LA INTEGRIDAD DE ESTAS.

STI HABITUALMENTE GARANTIZA SUS PRODUCTOS POR UN AÑO COMPLETO. PARA VER DETALLES COMPLETOS DE NUESTRA GARANTÍA ESTÁNDAR, VISITE WWW.STIFIRESTOP.COM/LEGAL/WARRANTY

HECHO EN EE.UU. – © 2021 SPECIFIED TECHNOLOGIES INC.

IFC MEMBER